Дизайнерский воздухораспределитель РЭД-RINO

Назначение

Диффузор РЭД- RINO-элегантный, с уникальным дизайном устанавливает новый стандарт внешнего вида потолочных рассеивателей. Имеет небольшой диаметр – без каких-либо исключений в производительности!
Диапазон расхода воздуха 7-30 дм3/с, 25-108 м3/ч. Диаметры подключаемых воздуховодов Ø100-160. Его функциональный дизайн, приятный глазу, дополняется превосходными воздухораспределительными и звукоизоляционными свойствами, работает плавно и бесшумно! Точная и надежная регулировка определяется с помощью самоклеящихся полос. Поток воздуха остается таким, каким он был спроектирован и отрегулирован при использовании и во время технического обслуживания.
В дополнение к диффузору приточного воздуха серия РЭД-RINO включает в себя диффузор вытяжного воздуха РЭД-RINO-i (без регулировочной комплектации) и универсальный диффузор приточно-вытяжной RINO-s (с уменьшенным количеством слоев) специально разработанный для саун и иных небольших помещений, в которых не требуется регулировка. Все продукты имеют одинаковый дизайн.
Исключительный дизайн и структура RINO эффективно предотвращают скопление грязи вокруг потолочного диффузора и сохраняет поверхности чистым!
Конструкция
РЭД-RINO изготовлены из листовой оцинкованной стали, что делает их максимально безопасными при пожаре. Корпус окрашен в стандартный белый цвет RAL 9016. Высокая степень и большой радиус рассеивания воздушного потока. Компактная конструкция, предотвращающая появление грязи на потолке вокруг диффузора. Простая установка, быстрая и тонкая настройка. Возможно окрашивание в любой цвет по шкале RAL.
РЭД-RINO - 3-х щелевой приточный диффузор в комплекте с регулировочными элементами.
РЭД-RINO-i - 3-х щелевой вытяжной диффузор без возможности регулировать направление воздуха.
РЭД-RINO-s - 2-х щелевой универсальный диффузор с уменьшенной производительностью для не больших помещений в которых не требуется регулировка.
Все модели оснащены резиновым уплотнителем и поставляются в индивидуальных коробках.

Условные обозначения при заказе

РЭД-xxx-xx, RALxxx

Тип диффузора
RINO, RINO-i, RINO-s

Типоразмер

Покрытие
RAL- порошковая покраска
Б\П- без покраски

Примеры:

1) РЭД-RINO-125, RAL9016
Потолочный диффузор РЭД-RINO типоразмера 125 с порошковым покрытием RAL9016 (белый)

2) РЭД-RINO-s-100, RAL8029
Потолочный диффузор РЭД-RINO-s типоразмера 100 с порошковым покрытием RAL8029 (коричневый)

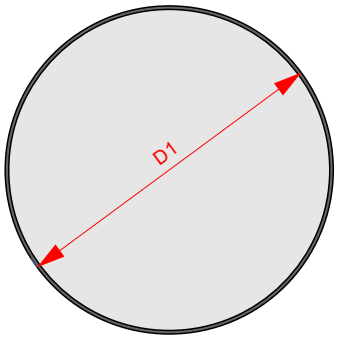

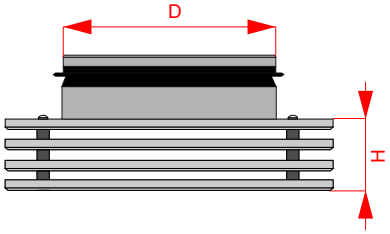

Типоразмер	D	D1	H	КГ
РЭД-RINO\RINO-i\100	100	206	36,5	0,7
РЭД-RINO\RINO-i\125	125	206		0,8
РЭД-RINO\RINO-i\160	160	246		1
РЭД-RINO-s\100	100	206	26	0,8

РЭД-RINO РЭД-RINO-i РЭД-RINO-s

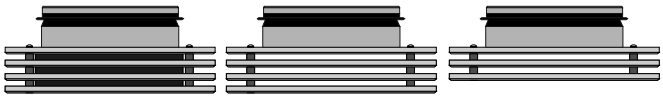

Распределение и длина выброса воздуха

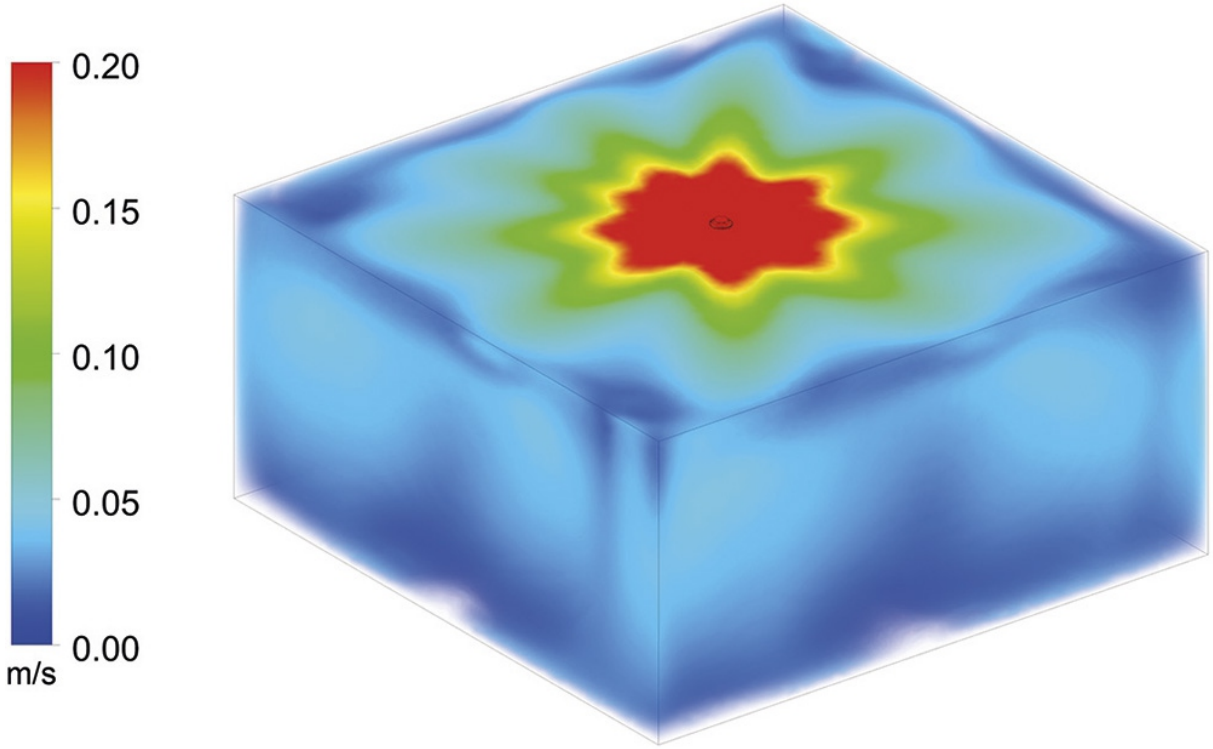

Распределение потока

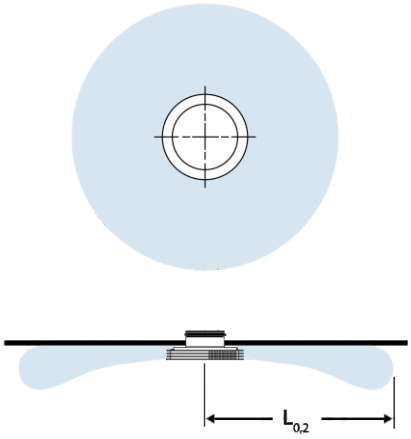

Руководство

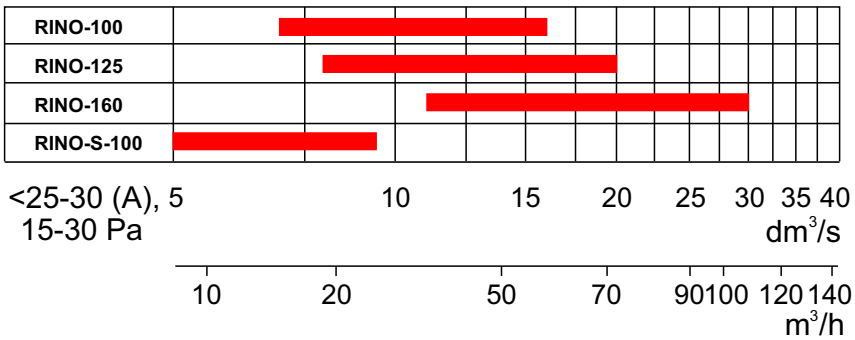

Длина выброса потока

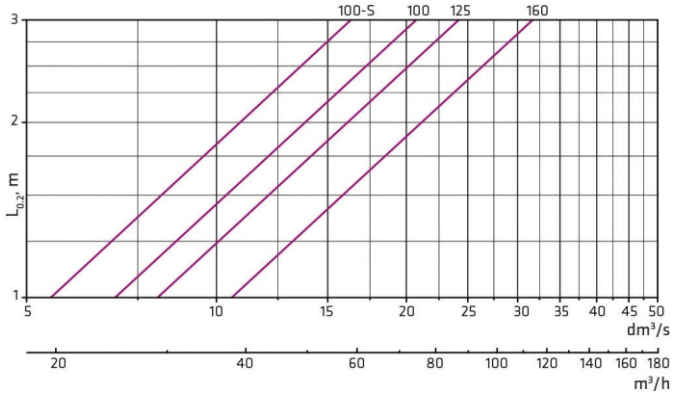

Затухание шума

Уровень шума вырастет, если расстояние до воздуховода менее 3x Ød:
после изгиба +4 дБ (А)
после Т-соединения +8 дБ (А)

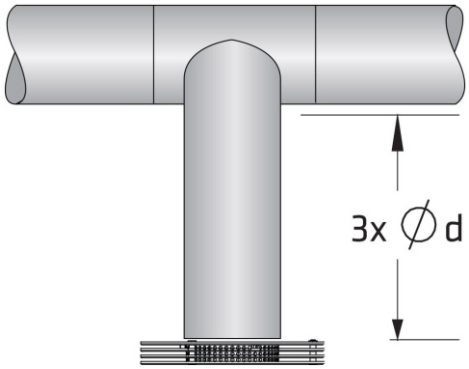

Монтаж

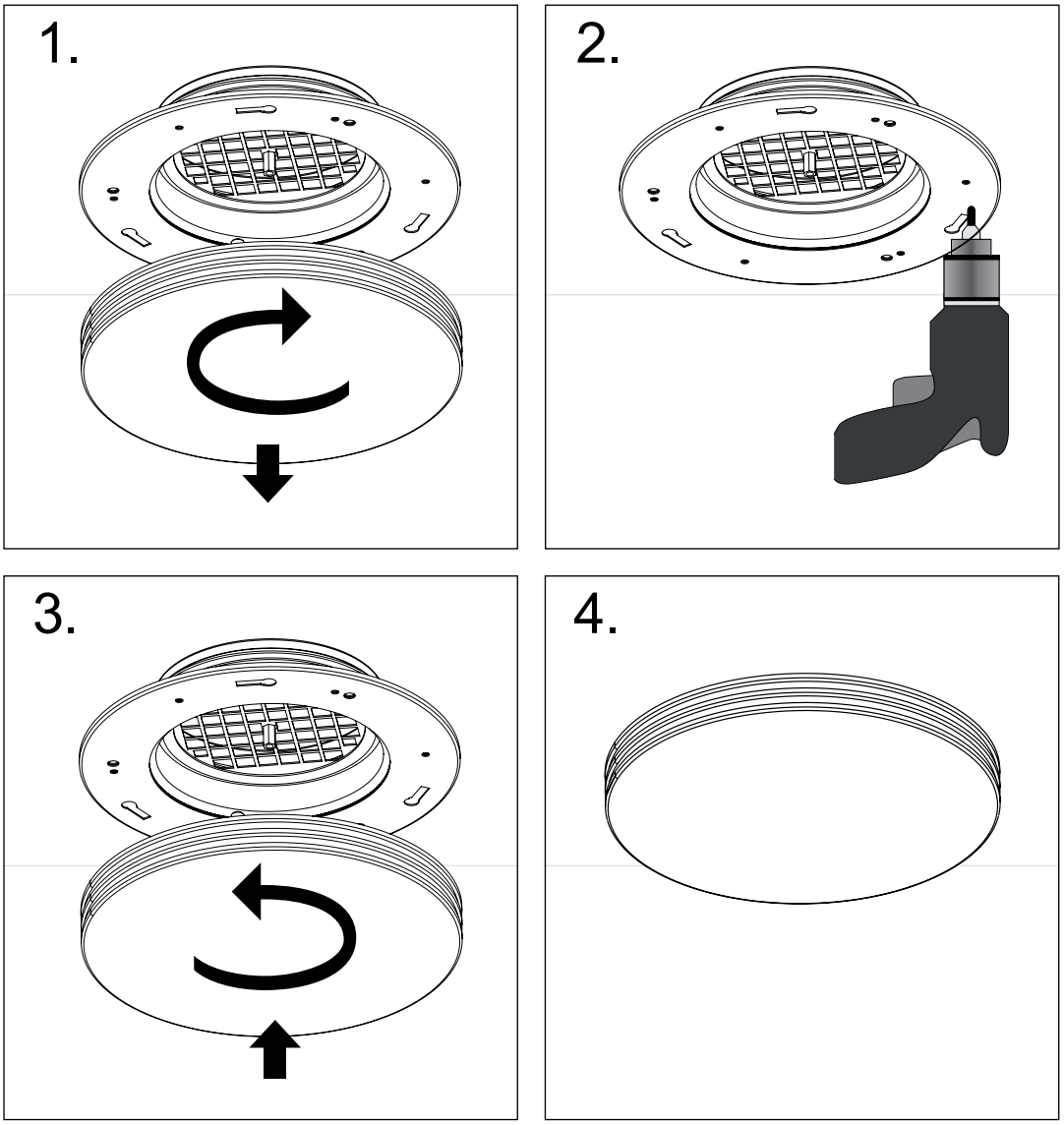

Техническое обслуживание

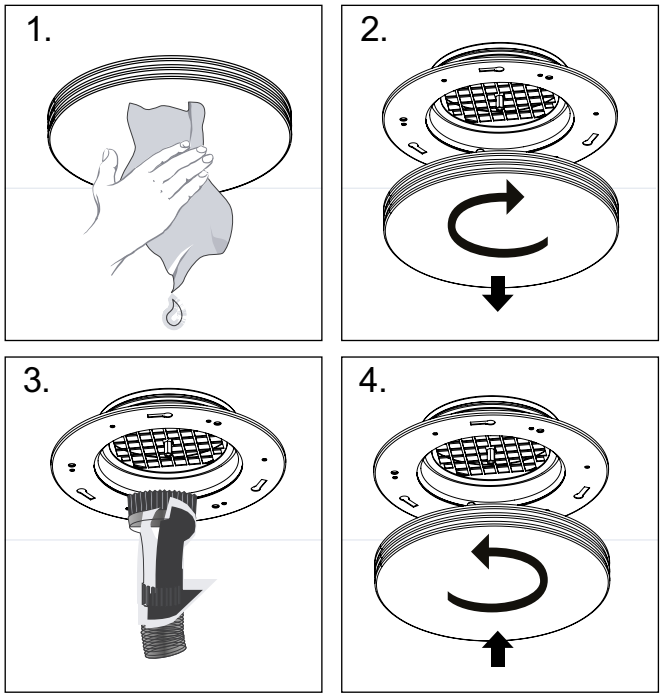

Инструкция по настройки

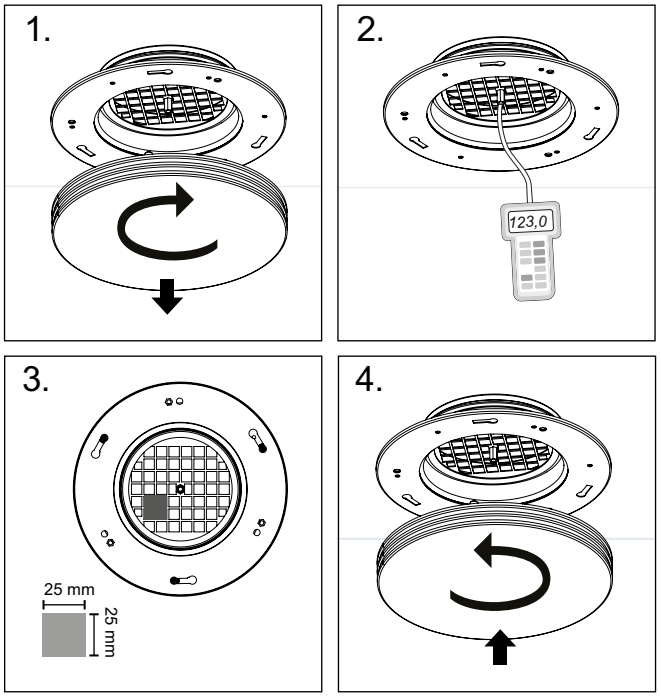

Инструкция по регулировке подачи воздуха

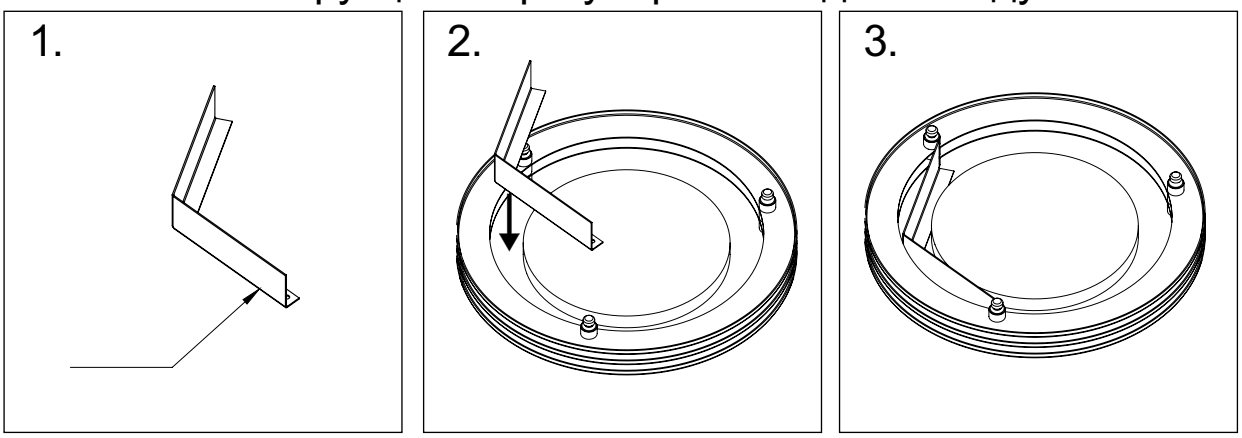

$q_v=k \times \sqrt{\Delta P_m}$	k				
	RINO				
		100	125	160	100s
25 mm / 25 mm / kpl	0	3,14	4,48	7,60	1,77
	1	2,73	4,05	7,10	1,43
	2	2,31	3,70	6,70	1,05
	3	1,96	3,41	6,30	
	4	1,59	3,04	5,84	
	5		2,72	5,50	
	6		2,44	5,13	
	7			4,80	
	8			4,40	
	9			4,30	
	10			3,80	
	11			3,40	
	12			3,10	

$q_v=k \times \sqrt{\Delta P_m}$	k	
	RINOi	
	100i	125i
25 mm / 25 mm / kpl	0	3,40	4,90
	1	2,89	4,55
	2	2,52	4,10
	3	2,14	3,80
	4	1,78	3,40
	5		3,04
	6		2,68

РЭД-RINO-100

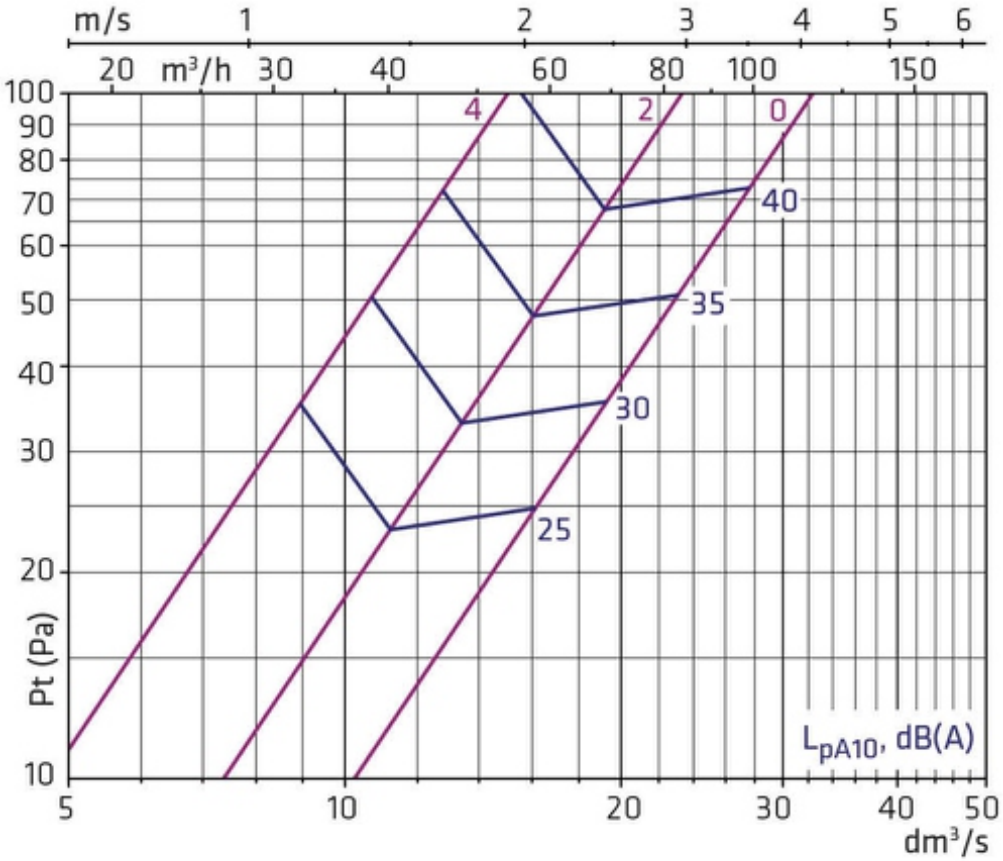

$L_{wokt} = L_{pA10} + K$								
f, Hz	63	125	250	500	1k	2k	4k	8k
K, dB	4	7	4	1	-3	-5	-8	-14

ΔL (dB)								
f, Hz	63	125	250	500	1k	2k	4k	8k
Dt, dB	20	16	12	8	5	5	6	6

РЭД-RINO-125

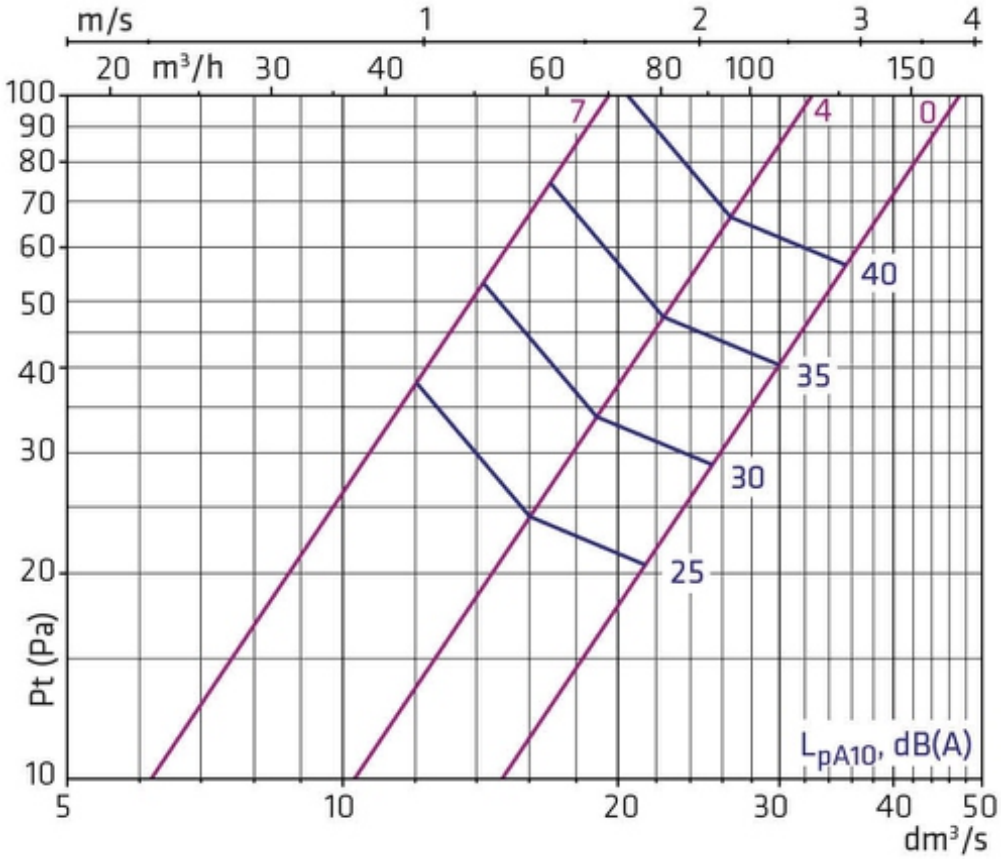

$L_{wokt} = L_{pA10} + K$								
f, Hz	63	125	250	500	1k	2k	4k	8k
K, dB	1	4	3	1	-1	-5	-7	-14

ΔL (dB)								
f, Hz	63	125	250	500	1k	2k	4k	8k
Dt, dB	20	14	9	5	3	2	4	5

РЭД-RINO-160

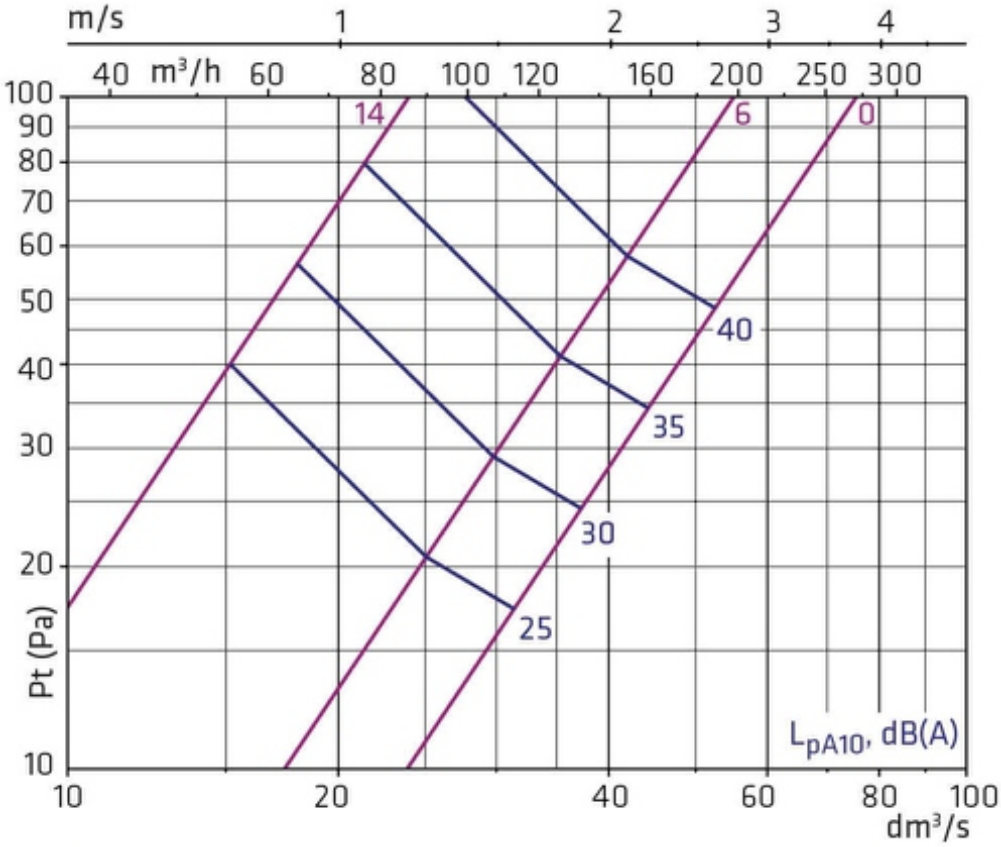

$L_{wokt} = L_{pA10} + K$								
f, Hz	63	125	250	500	1k	2k	4k	8k
K, dB	5	6	4	1	-2	-6	-9	-15

ΔL (dB)								
f, Hz	63	125	250	500	1k	2k	4k	8k
Dt, dB	18	13	8	5	3	3	4	5

Камера статического давления РЭД-КСД-RINO

Типы врезок в КСД

Круглая врезка (D)

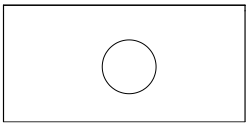

Овальная врезка (OV)

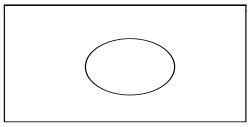

Прямоугольная врезка (Q)

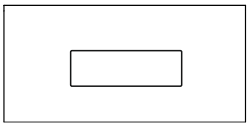

BlauFast

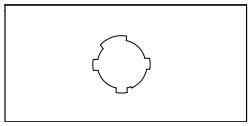

Flexag

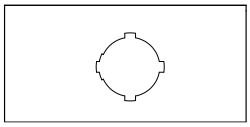

Ventyflex

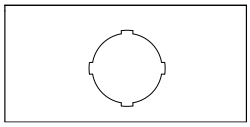

Регулирующие устройство (РУ-1)

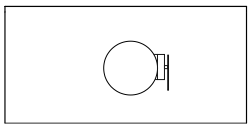

D, мм	L, мм
125	160
160	160
200	200
250	200

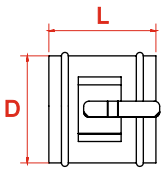

Условное направление врезок для подключения к воздуховоду

Прямая врезка (ПВ)

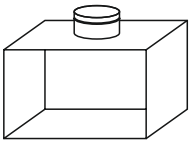

Боковая врезка (БВ)

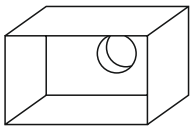

Торцевая врезка (ТВ)

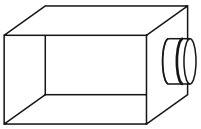

Шумопоглащающий материал (ШПМ)

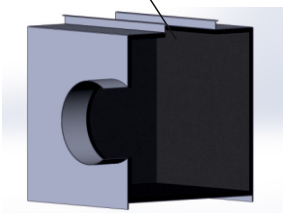

Условные обозначения при заказе

РЭД-КСД-Х-RINO-хх, хх(ххх), хх, хх, хх, хх, хх

Тип КСД
КСД-С - стандартный
рекомендуемый производителем*
КСД-И - индивидуальное исполнение

Типоразмер
100, 125, 160

Материал КСД и покрытие
ОС - оцинкованная сталь
НС(мат) - нержавеющая матовая ст. марки AISI-304
НС(зр) - нержавеющая ст. зеркальная марки AISI-304
Б/П - без покрытия
RAL - порошковое покрытие

Шумоизоляция КСД
с ШПМ - с шумопоглощающим материалом
без ШПМ - без шумопоглощающего материала

Регулировка КСД
без РУ - без регулирующего устройства
с РУ-1 - стандартное регулирующее устройство

Тип-размер врезок для КСД-И
D - круглая (100, 125,160, 200, 250, 315)
Q - прямоугольная (55х110, 60х204)
OV - овальная (76х120, 96х151, 123х194)
BlauFast, Flexag, Ventyflex } (63,75,90)

Направление-кол-во врезок для КСД-И и КСД-С
ТВ - торцевая врезка (1-10)
БВ - боковая врезка (1-10)
ПВ - прямая врезка (1-10)

Индивидуальные размеры для КСД-И
А - длина КСД
В - ширина КСД
С - высота КСД
Е - ориентация диффузора по стороне А

Примеры:

1) РЭД-КСД-С-RINO-125, ОС(Б/П), с ШПМ, без РУ, БВ(1)
Камера статического давления стандартная для диффузора РЭД-RINO, типоразмером 125, из оцинкованной стали, без покраски, с шумопоглощающим материалом, без регулирующего устройства, с одной боковой врезкой.

2) РЭД-КСД-И-RINO-160, ОС(RAL9005), с ШПМ, с РУ1, BlauFast(75), БВ(2), А(500), В(400),С(150), Е(250).
Камера статического давления индивидуальная для решеток РЭД-RINO, типоразмером 160, из оцинкованной стали, цвет покраски КСД RAL 9005, с шумопоглащающим материалом, с регулирующим устройством РУ-1, с врезкой BlauFast диаметром 75 мм, 2 (две) врезки с боковым направлением, длина КСД 500 мм, ширина КСД 400 мм, высота КСД 150 мм, ориентация по стороне А - 250 мм.

Камера статического давления РЭД-КСД-С
(стандартная рекомендуемая камера статического давления)

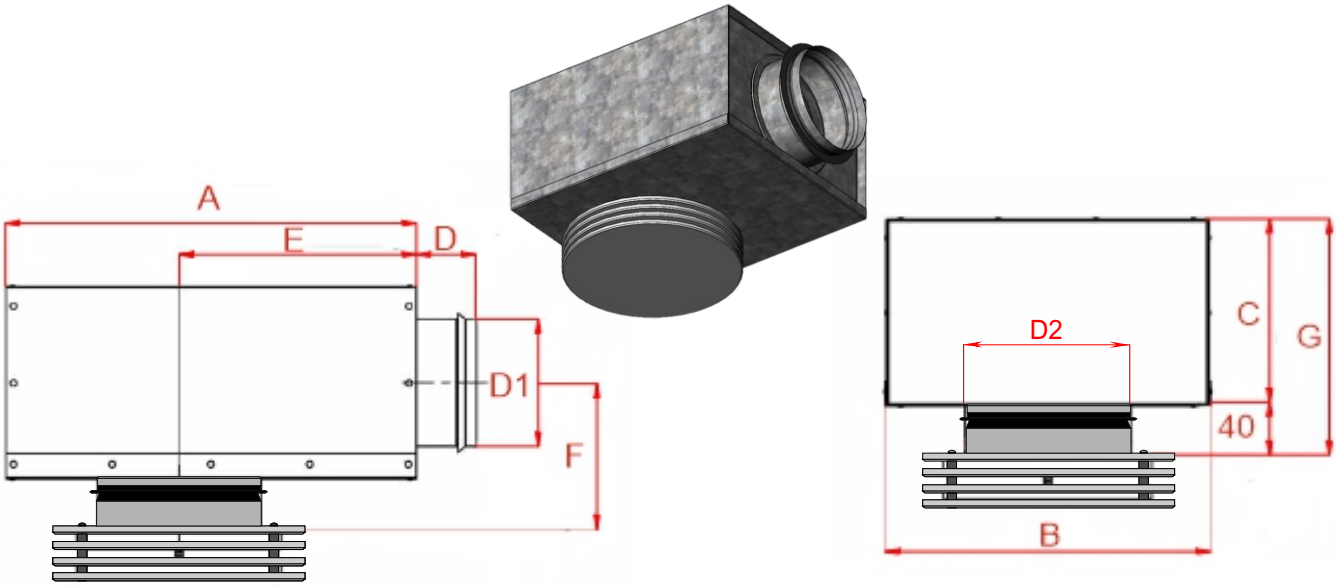

Типоразмер	Камера статического давления (КСД)								
	A, мм	B, мм	C, мм	D, мм	E, мм	F, мм	G, мм	D1, мм	D2, мм
РЭД-RINO-100	320	250	150	47	185	115	190	99	102
РЭД-RINO-125	320	250	150	47	185	115	190	99	127
РЭД-RINO-160	360	250	160	47	210	120	200	124	162

Камера статического давления РЭД-КСД-И
(Индивидуальная камера статического давления)

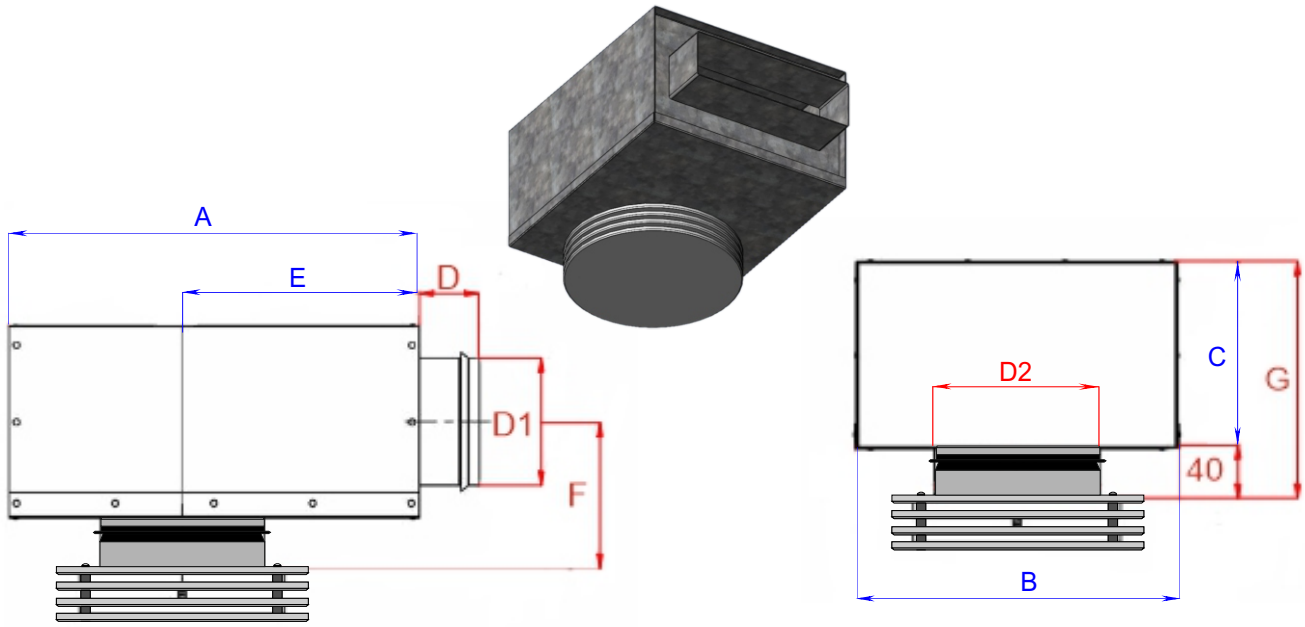

Типоразмер	Размеры КСД			
	D, мм	F, мм	G, мм	D2, мм
РЭД-RINO-100	47	115	C+40	102
РЭД-RINO-125	47	115		127
РЭД-RINO-160	47	120		162

Примечание:
Размер A, B, C, E задает Заказчик.
При этом:
- C≥Размер выбранной врезки + 20 мм;

Тип-размер врезок для КСД-И
D - круглая (100, 125,160, 200, 250, 315)
Q - прямоугольная (55x110, 60x204)
OV - овальная (76x120, 96x151, 123x194)
BlauFast, Flexag, Ventyflex } (63,75,90)
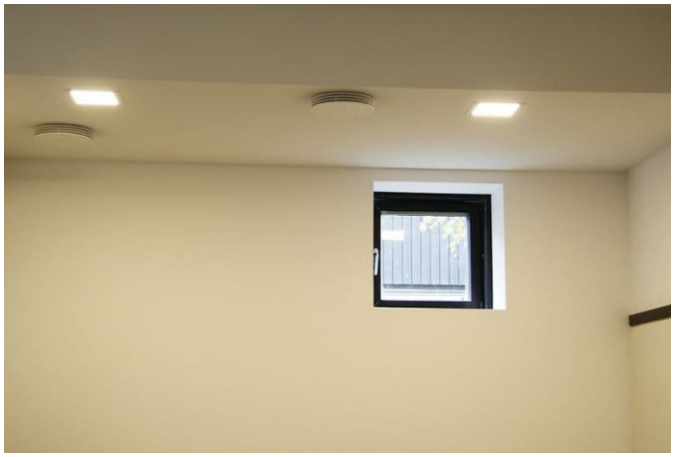
RedVENT
Дизайнерский
воздухораспределитель
РЭД-RINO