Решетка РЭД-СРН-св, РЭД-СРН-пв

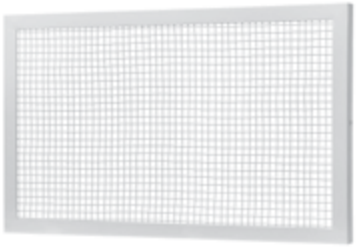

Назначение

Сетчатая решетка РЭД-СРН-св, РЭД-СРН-пв, выполняет декоративную и воздухораспределительную функцию. Используются в принудительной и естественной вентиляции воздуха, в системах кондиционирования воздуха и предназначены для монтажа в воздуховоды и строительные проемы помещений различных типов назначений.

Конструкция

Решетка РЭД-СРН изготовлена из алюминиевого уголка сечением 20х20 мм. в виде рамки и стальной сетки, закрепленной в рамке с помощью вытяжных заклепок и с помощью сварки. Для решетки РЭД-СРН-св – стальная сетка 10х10 мм, для решетки РЭД-СРН-пв используется стальная просечно-вытяжная сетка. В качестве защитно-декоративного покрытия применяется порошковая полиэфирная краска. Стандартный цвет покрытия белый RAL 9016. Возможно окрашивание в любой другой цвет согласно каталогу RAL. Решетки данного вида включают в себя изделия стандартных типоразмеров, а также возможно изготовление любых размеров с шагом 1 мм.

Размер

Определяющим размером является габаритный.
Минимальные рекомендуемые размеры 100х100мм
Максимальные рекомендуемые размеры 1000х1000мм

Комплектация

По дополнительному запросу решетка РЭД-СРН, может быть оснащена монтажными отверстиями, расположенными на лицевой стороне рамки для крепления с помощью винтового соединения.

Условные обозначения при заказе

РЭД-СРН-х, АхВ, RALxxx

- Тип решетки
  - св - сварная сетка
  - пв - просечно-вытяжная
- Габаритный размер по горизонтали
- Габаритный размер по вертикали
- Цвет покрытия

Примеры:
1) РЭД-СРН-св 400х250 RAL 9016
Вентиляционная решетка со стальной сеткой 10х10 с габаритными размерами 400 мм по горизонтали и 250 мм по вертикали, цвет решетки по каталогу RAL9016 (белый).
2) РЭД-СРН-пв 400х250 RAL 9016
Вентиляционная решетка с просечно-вытяжной сеткой с габаритными размерами 400 мм по горизонтали и 250 мм по вертикали, цвет решетки по каталогу RAL9016 (белый).

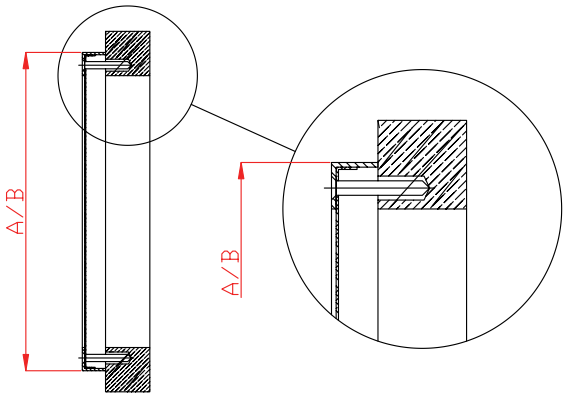

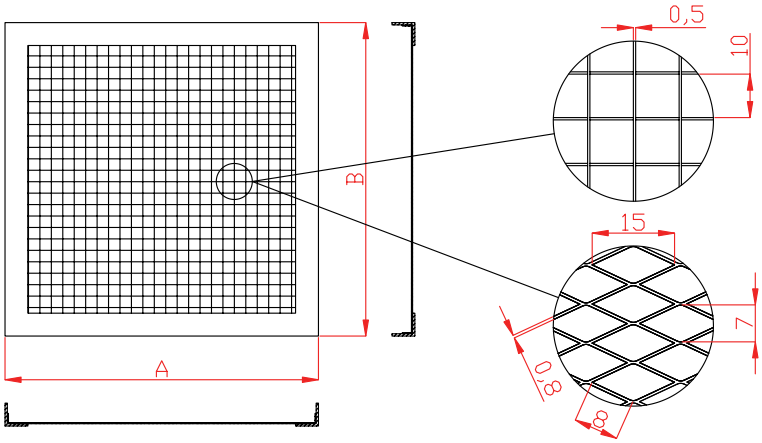

Диаграмма для подбора типоразмера и определения аэродинамических характеристик решеток

Стандартные размеры, площадь свободного сечения(Fc.c) и теоретическая масса(m) решеток

Типоразмер		Параметр	Размер строительного проема по горизонтали, А (мм)											
			100	150	200	250	300	400	500	600	700	800	900	1000
Размер строительного проема по вертикали, В (мм)	100	F с.с., м²	0,0051	0,0083	0,0115	0,0147	0,0179	0,0243	0,0307	0,0371	0,0435	0,0499	0,0563	0,0627
		m, кг	0,16	0,19	0,23	0,26	0,29	0,36	0,43	0,50	0,57	0,63	0,70	0,77
	150	F с.с., м²	0 ,0083	0,0135	0,0187	0,0239	0,0291	0,0395	0,0499	0,0603	0,0707	0,0811	0,0915	0,1019
		m, кг	0,19	0,23	0,27	0,31	0,35	0,43	0,51	0,59	0,67	0,75	0,83	0,91
	200	F с.с., м²	0,0115	0,0187	0,0259	0,0331	0,0403	0,0547	0,0691	0,0835	0,0979	0,1123	0,1267	0,1411
		m, кг	0,23	0,27	0,32	0,37	0,41	0,50	0,60	0,69	0,78	0,87	0,96	1,06
	250	F с.с., м²	0 ,0147	0,0239	0,0331	0,0423	0,0515	0,0699	0,0883	0,1067	0,1251	0,1435	0,1619	0,1803
		m, кг	0,26	0,31	0,37	0,42	0,47	0,57	0,68	0,78	0,89	0,99	1,10	1,20
	300	F с.с., м²	0 ,0179	0,0291	0,0403	0,0515	0,0627	0,0851	0,1075	0,1299	0,1523	0,1747	0,1971	0,2195
		m, кг	0,29	0,35	0,41	0,47	0,53	0,64	0,76	0,88	0,99	1,11	1,23	1,34
	400	F с.с., м²	0,0243	0,0395	0,0547	0,0699	0,0851	0,1155	0,1459	0,1763	0,2067	0,2371	0,2675	0,2979
		m, кг	0,36	0,43	0,50	0,57	0,64	0,79	0,93	1,07	1,21	1,35	1,49	1,63
	500	F с.с., м²	0 ,0307	0,0499	0,0691	0,0883	0,1075	0,1459	0,1843	0,2227	0,2611	0,2995	0,3379	0,3763
		m, кг	0,43	0,51	0,60	0,68	0,76	0,93	1,09	1,26	1,42	1,59	1,75	1,92
	600	F с.с., м²	0 ,0371	0,0603	0,0835	0,1067	0,1299	0,1763	0,2227	0,2691	0,3155	0,3619	0,4083	0,4547
		m, кг	0,50	0,59	0,69	0,78	0,88	1,07	1,26	1,45	1,64	1,82	2,01	2,20
	700	F с.с., м²	0 ,0435	0,0707	0,0979	0,1251	0,1523	0,2067	0,2611	0,3155	0,3699	0,4243	0,4787	0,5331
		m, кг	0,57	0,67	0,78	0,89	0,99	1,21	1,42	1,64	1,85	2,06	2,28	2,49
	800	F с.с., м²	0 ,0499	0,0811	0,1123	0,1435	0,1747	0,2371	0,2995	0,3619	0,4243	0,4867	0,5491	0,6115
		m, кг	0,63	0,75	0,87	0,99	1,11	1,35	1,59	1,82	2,06	2,30	2,54	2,78
	900	F с.с., м²	0 ,0563	0,0915	0,1267	0,1619	0,1971	0,2675	0,3379	0,4083	0,4787	0,5491	0,6195	0,6899
		m, кг	0,70	0,83	0,96	1,10	1,23	1,49	1,75	2,01	2,28	2,54	2,80	3,06
	1000	F с.с., м²	0 ,0627	0,1019	0,1411	0,1803	0,2195	0,2979	0,3763	0,4547	0,5331	0,6115	0,6899	0,7683
		m, кг	0,77	0,91	1,06	1,20	1,34	1,63	1,92	2,20	2,49	2,78	3,06	3,35

РЭД-СРН-св

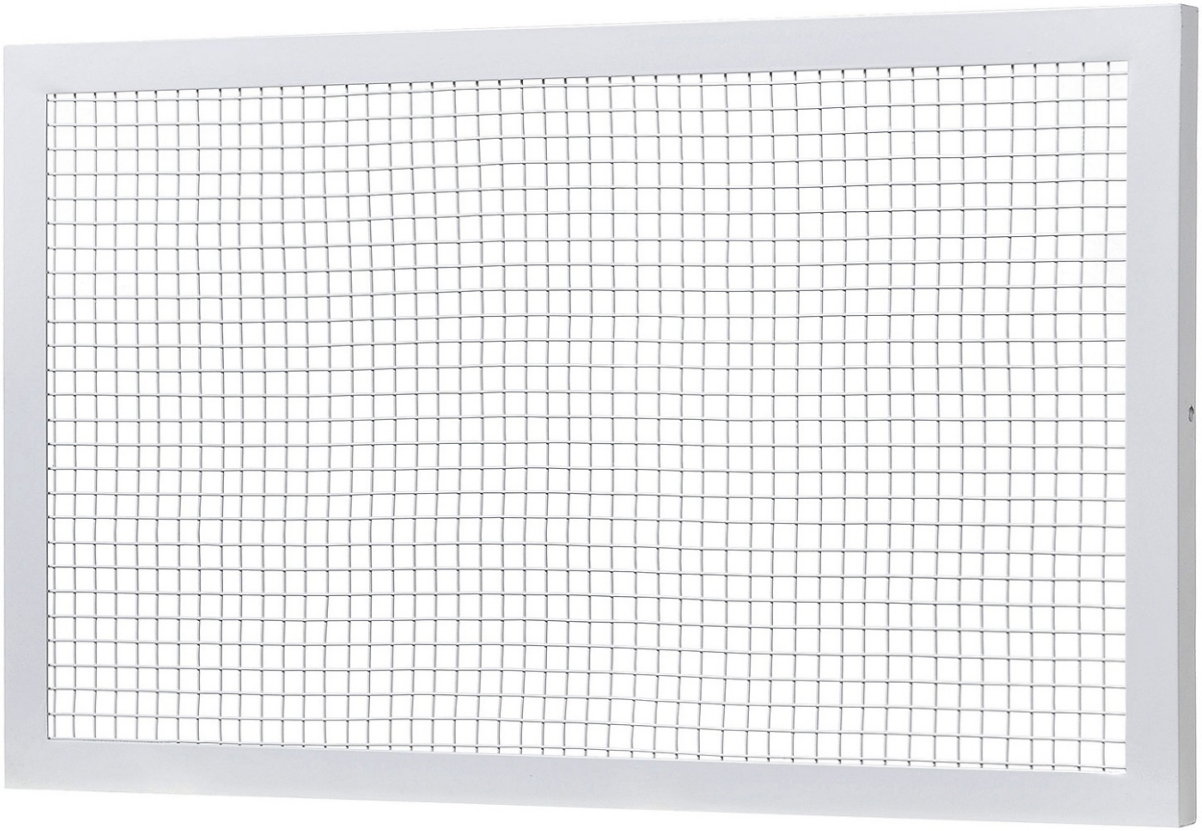
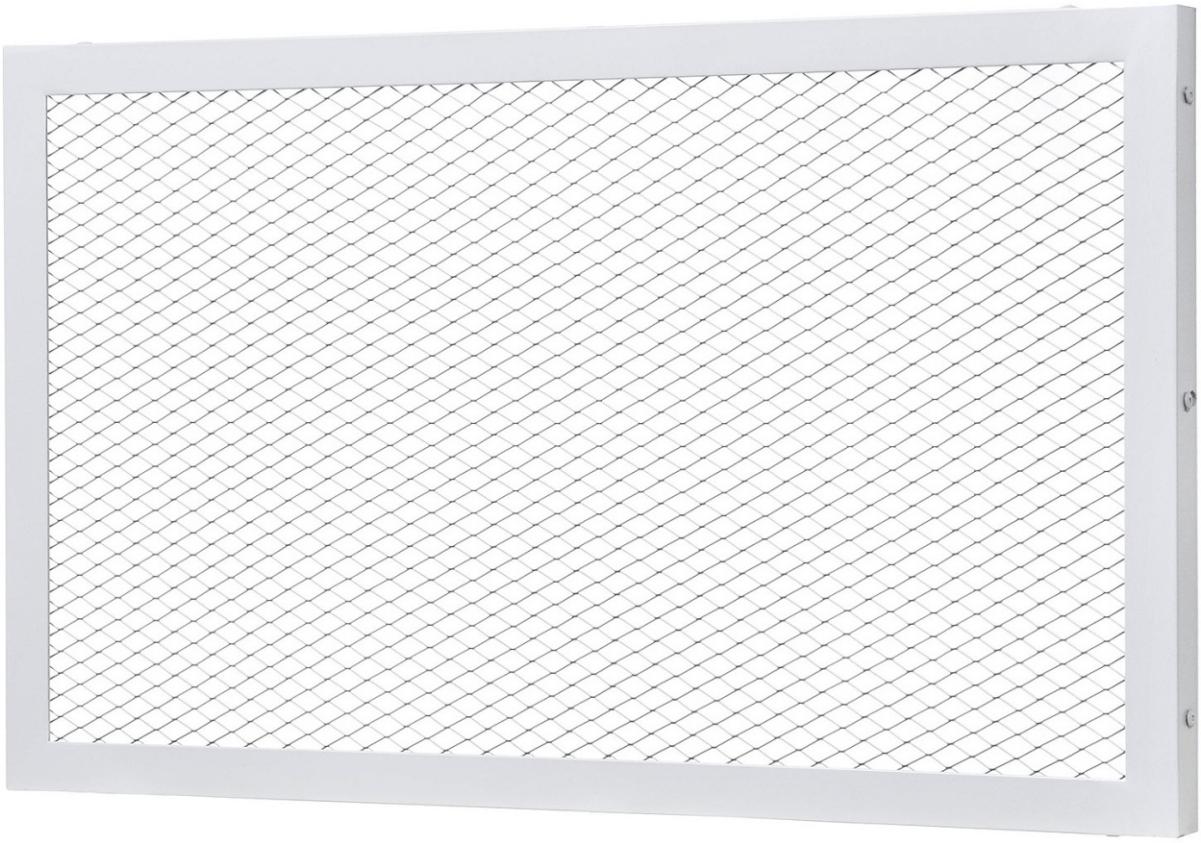
РЭД-СРН-пв